MITEA LIGHTING
www.mitealighting.com

Trgovina Matejić d.o.o.
Birčaninova 1, 37000 Kruševac, Srbija
tel./fax.: **+381 37 44 71 70**
e-mail: **info@matejic.rs**

SRB/MNE HR/BIH

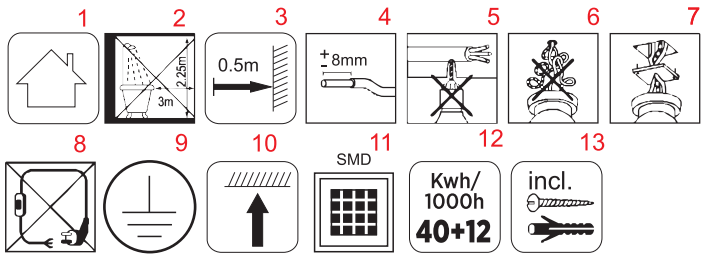

Radi Vaše bezbednosti, montažu izvršite na osnovu uputstva!!!

UPUTSTVO ZA UPOTREBU

TEHNIČKE KARAKTERISTIKE:

Model: **MV5014-B, MV5014-W**
Radni napon: **220-240V, 50/60Hz**
Izvor svetla: **12W / 1100lm / 3000~6500K CCT**
Stepen zaštite: **IP 20** (koristiti samo u zatvorenim prostorijama)
Temperatura okoline: **-10 ~ 60°C**

VAŽNO UPOZORENjE:

Pre montiranja pažljivo pročitati uputstvo koje je priloženo uz svaku lampu i sačuvati ga. Proizvod je potrebno da instalira kvalifikovano lice. Pre instaliranja proveriti vodove struje. Isključiti osigurač. Nemojte uključivati proizvod dok se ne završi instalacija. Koristite samo odgovarajuće žice za povezivanje. Uvek proverite da li se odgovarajući tip sijalice koristi i da nije maksimalna dozvoljena jačina sijalice prekoračena, koristite samo sijalice čija je maksimalna snaga navedena na lampi i u uputstvu. Lampa je namenjena samo za unutrašnju upotrebu.Nije predviđeno da ovaj proizvod koriste deca, osobe sa umanjenim fizičkim, senzornim ili psihičkim sposobnostima.

INSTALACIJA:

Prvo izbušite 2 rupe a potom ubaciti plastične delove (tiplove) u rupe. Ušrafiti nosač. Povezati strujne vodove pomoću klema ispravno, (crna ili braon žica (L) = faza, plava (N) = nula, žuto zelena (⏚) = uzemljenje). Uključite osigurač.

ODRŽAVANjE:

Pre čišćenja isključiti osigurač i dovod struje. Koristiti pamučnu krpu sa malom količinom alkohola za čišćenje okvira lampe. Ne koristiti jaka hemijska sredstva. Paziti da tečnost ne dođe u dodir sa električnim delovima. Kada se vrši zamena stare sijalice, prvo sačekati dok se potpuno ohladi a potom odviti i zameniti novom.

LEGENDA ZNAČENjA SIMBOLA

1. koristiti samo u zatvorenim prostorijama
2. ne koristiti u kupatilima i vlažnim prostorijama
3. minimalna dozvoljena udaljenost između rasvetnog tela i drugog predmeta
4. ogoliti izolaciju kao na slici
5. pazite da prilikom montaže rasvetnog tela ne bušite gde su strujni vodovi
6. obratite pažnju da ne dođe do ukrštanja žica prilikom postavljanja
7. ukoliko se montira na razvodnu kutiju, poklopac postaviti pre montaže
8. povezivanje vršiti samo direktnim priključkom na električnu mrežu
9. lampa ima priključak za uzemljenje, PRVI stepen zaštite
10. pravilno postavljanje rasvetnog tela
11. tip sijalice koju koristi rasvetno telo
12. maksimalna dozvoljena jačina
13. dodatna oprema neophodna za montiranje - u kompletu sa proizvodom

Uputstvo za zaštitu čovekove okoline

Ova svetiljka se ne sme na kraju svog upotrebnog roka odložiti uz normalno smeće iz domaćinstva, već treba biti odložena za to predviđeno mesto za recikliranje električnih i elektronskih uređaja. Na to Vas upozorava i oznaka na samom proizvodu, uputstvu za upotrebu ili na pakovanju.

Nijedan deo uputstva za korišćenje se ne sme reprodukovati na bilo koji način ili koristiti, kao što su prevođenje, adaptiranje ili vršiti transformacija teksta i znakova; bez dozvole. Sva prava zadržava Trgovina Matejić d.o.o.

Proizvođač / distributer ne preuzima nikakvu odgovornost za štetu ili nezgodu nastalu zbog nestručne montaže ili neadekvatnog korišćenja

GB

INSTRUCTIONS FOR USER

For your safety, install according to the instructions!!!

TECHNICAL SPECIFICATIONS:

Model: **MV5014-B, MV5014-W**
Operating voltage: **220-240V, 50/60Hz**
Light source: **12W / 1100lm / 3000~6500K CCT**
Level of protection: **IP 20** (for indoor use only)
Ambient temperature: **-10 ~ 60°C**

IMPORTANT WARNING:

Please read the instructions carefully before installation and preserve it well. Recommend, the lamp must be installed and assembled by qualified electrician. Before installation, please cut off the main power. Turn off the circuit. Do not turn the lamp on before the end off installation. Please use proper wire for connection. Always ensure that the correct type of bulb is used and that the maximum bulb rating is not exceeded. Use only bulbs with the maximum capacity which listed on the lamps and in the manual. Use only in indoor objects. It's not recommended for kids to use this product, people with lower physical, sensory or mental abilities.

INSTALLATION:

Perforate 2 holes and fix the plastic expansion pieces in. Fix the base of the lamp to the wall with screws. Connect the power cables on the terminal blocks properly (black or brown wire (L) = live wire, blue (N) = zero, yellow-green (⏚) = grid-leak). Turn on the power.

MAINTENANCE:

Before cleaning turn off the fuse and power supply. Use only a cotton swab with a small amount of alcohol to clean the lamp body. Do not use strong chemicals. When conducting the replacement of old light bulbs, first wait until they are completely cold and then unscrew and put new one.

LEGEND:

1. indoor use only
2. please do not use the lamp in damp premises
3. minimum distance from the other objects
4. remove insulation as shown on the picture
5. be carefull when installing, do not drill where are the power lines
6. attention, do not cross the wires
7. if you install on a junction box, set the lid before
8. connect only with direct connection to the main power
9. **first** class el. protection
10. way of mounting
11. type of the bulb
12. source power
13. accessories required for installation - supplied with the product

Information about protection of environment

This lamp can`t be disposed on the end of-service with garbage from household, but should be postponed in a place for recycling electrical and electronic equipment. The alert is on the markings on the product itself, user's manual and box.

No part of the specification may be reproduced in any means or used to make any changes such as translation, transformation or adaptation without permission from Trgovina Matejic d.o.o.. All rights reserved.

The manufacturer / distributor takes no responsibility for damage or injury resulting from improper installation or improper use.

MITEA LIGHTING
www.mitealighting.com

Trgovina Matejić d.o.o.
Birčaninova 1, 37000 Kruševac, Srbija
tel./fax.: **+381 37 44 71 70**
e-mail: **info@matejic.rs**

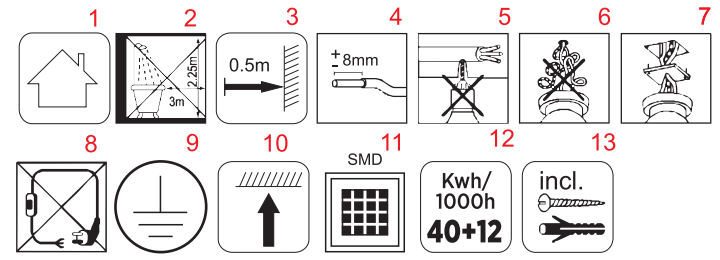

SLO

NAVODILO ZA UPORABO

Zaradi vaše varnosti montirajte v skladu z navodili!!!

TEHNIČNE KARAKTERISTIKE:

Model : **MV5014-B, MV5014-W**
Delovna napetost: **220-240V, 50/60Hz**
Izvor svetlobe: **12W / 1100lm / 3000~6500K CCT**
Stopnja zaščite: **IP 20**
Temperatura okolice:**-10 ~ 60°C**

VAŽNO OPOZORILO:

Pred montiranjem pazljivo preberite navodila ki so priložena ob vsakem izdelku in jih spravite. Izdelek mora montirati usposobljena oseba. Pred montažo preverite električne vode. Izključite varovalko. Izdelka ne vključujte dokler se ne konča celotna montaža. Uporablajte samo odgovarjajoče kable za povezovanje. Vedno preverite da uporabljate odgovarjajoče sijalke in da ni prekoračena največja dovoljena moč sijalke, uporablajte samo sijalke katerih maksimalna moč je navedena na luči in v navodilih. Luč je namenjena za uporabo v zaprtih prostorih. Ta izdelek se ne sme uporabljati otroci, osebe s fizičnimi, senzoričnimi ali psihičnimi sposobnostmi

SIMBOLI:

1. Luč je namenjena za uporabo v zaprtih prostorih
2. odpornost na vlago
3. najmanjša dovoljena razdalja med razsvetljave telesa in drugih predmetov
4. odstranite izolazijo kot je prikazano na sliki
5. pazite da med montiranjem ne vrtate kjer so električni vodi
6. pozornosti, ne umrsiti žico
7. če montirate na razvodno škatlo, pokrov postavite pred montažo
8. povežite le direktno na električno mrežo
9. izdelek ima priključek za ozemljitev I stopnja zaščite
10. pravilna montaža izdelka
11. tip sijalke , ki jih uporabljajo izdelak
12. maksimalna obremenitev
13. dodatna oprema potrebna za montažo je v dodana v kompletu s proizvodom

MONTAŽA:

Najprej izvrtajte dve luknje in nato v njih vstavite plastične vložke (sidra). Privijte nosilec luči. Povežite napajalne kable z pravilno uporabo objemk, (črna ali rjava žica (L) = faza, modra (N) = nula, rumeno-zelena (⏚) = ozemljitev. Vklopite varovalko.

VZDRŽEVANJE:

Pred čiščenjem izklopiti dovod el.energije. Koristiti je potrebno bombažno krpo z malo alkohola za čiščenje okvira in posode. Ne sme se uporabljati močna kemijska čistila. Potrebno je paziti, da tekočina ne pride v kontakt z električnimi elementi.

Navodila za zaščito okolja

Sijalke po uporabnem roku nesmemo vreči v kanto za smetje v gospodinjstvu ampak jo odvržemo v za to predvideno mesto za recikliranje električnih in elektronskih izdelkov. Na to Vas upozarja tudi oznaka na izdelku, navodilih za uporab ali na paliranju.

Noben del navodil za uporabo se ne sme reproducirati na kakršenkoli način ali uporabe, kakor so prevod, priredba ali sprememba izvedli tektsta ali znakov brez dovoljenja. Vse pravice pridržane za Trgovina Matejić doo

Proizvajalec in distributer ne odgovarjata za škodo, katera bi nastala zaradi napačne in nestrokovne uporabe.

MK

УПАТСТВО ЗА УПОТРЕБА

За ваша безбедност, инсталација, според инструкциите!

ТЕХНИЧКИ КАРАКТЕРИСТИКИ:

Назив на производот: **MV5014-B, MV5014-W**
Работен напон: **220-240V, 50/60Hz**
Извор на светлина: **12W / 1100lm / 3000~6500K CCT**
Степен на заштита: **IP 20 (користете само во затворени простории)**
Температура на околина: **-10 ~ 60°C**

ВАЖНО ПРЕДУПРЕДУВАЊЕ:

Пред монтирање внимателно прочитајте го упатството кое е приложено со секоја лампа и сочувајте го. Производот е потребно да го инсталира квалификувано лице. Пред инсталирање да се проверат водовите струја. Исклучите го осигурувачот. Немојте да го вклучувате производот додека не се заврши инсталацијата. Користете само жици за поврзување кои одговараат. Секогаш проверете дали се користат тип на сијалици кои одговараат и да максималната дозволена јачина на сијалицата не е пречекорена, користете само сијалици чија максимална моќност е наведена на лампата и во упатството. Лампата е наменета само за внатрешна употреба. Тоа не е наменет кој се користи овој производ деца, лица со намалени физички, сензорни или ментални способности.

ЛЕГЕНДА НА ЗНАЧЕЊЕ НА СИМБОЛИТЕ:

1. Да се користи само во затворени простории
2. Не користете во купатило или други влажни простории
3. Минимална дозволена оддалеченост помеѓу расветното тело и други предмети
4. Избланкирајте ја изолацијата како на сликата
5. Внимавајте при монтажа на расветното тело да не дупчите каде што се струјните водови
6. Обрните внимание да не дојде до вкрстување на жиците при поставување
7. Доколку се монтира на разводна кутија, поклопот поставите го пред монтажа
8. Поврзување да се врши само со директен приклучок на електричната мрежа
9. Лампата има приклучок за уземување, ПРВ степен на заштита
10. Правилно поставување на расветното тело
11. Тип на сијалица која ја користи расветното тело
12. Максимална дозволена јачина
13. Дополнителна опрема неопходна за монтирање-во комплет со производот

ИНСТАЛАЦИЈА:

Најпрво издупчите 2 дупки а потоа вметнете ги пластичните делови (дипли) во дупката. Ушрафите го носачот на лампа. Поврзете ги струјните водови со помош на клема исправно. Вклучете го осигурувачот.

ОДРЖУВАЊЕ:

Пред чистење исклучите го осигурувачот и доводот за струја.Користете памучна крпа со мала количина на алкохол за чистење на стаклото на лампата. Не користете силни хемиски средства. Внимавајте течноста да не дојде во допир со електричните делови. Кога се врши замена на стара сијалица,прво почекајте додека потполносе олади а потоа одвртете и заменете со нова.

Упатство за заштиту на човековата околина

Оваа светилка не смее на крајот на својот употребен век да се приложи со нормалниот одпад од домаќинството, туку треба да биде отпадната на предвидено место за рециклирање на електрични и електронски апарати. На тоа вас ве предупредува и ознаката на самиот производ, упатството за употреба или на пакувањето.

Производителот / дистрибутерот не превзема никаква одговорност за штета или незгода настаната поради нестручна монтажа или неадекватно користење.

BG

ИНСТРУКЦИЯ ЗА УПОТРЕБА

За Вашата безопасност, извършете монтажа съгласно инструкциите!!!

ТЕХНИЧЕСКИ ХАРАКТЕРИСТИКИ:

Модел: **MV5014-B, MV5014-W**
Работно напрежение: **220-240V, 50/60Hz**
Източник на светлина: **12W / 1100lm / 3000~6500K CCT**
Степен на защита: **IP 20**
Температура на околната среда: **-10 ~ 60°C**

ВАЖНО ПРЕДУПРЕЖДЕНИЕ:

Преди монтажа внимателно прочетете инструкциите, приложени към всяка лампа, и ги съхранявайте.Продуктът трябва да бъде инсталиран от квалифицирано лице.Преди инсталацията проверете електрическите проводници. Изключете предпазителя.Не включвайте продукта, докато инсталацията не бъде напълно завършена.Използвайте само подходящи проводници за свързване.Винаги проверявайте дали се използва подходящият тип крушка и дали не е надвишена максимално допустимата мощност на крушката — използвайте само крушки с мощност, посочена на лампата и в инструкциите.Лампата е предназначена само за вътрешна употреба.Този продукт не е предназначен за използване от деца или лица с намалени физически, сензорни или психически способности.

ЛЕГЕНДА ЗА ЗНАЧЕНИЕТО НА СИМВОЛИТЕ

1. използвайте само в закрити помещения
2. да не се използва в бани и влажни помещения
3. минимално допустимо разстояние между осветителното тяло и друг обект
4. оголете изолацията както е показано на изображението
5. внимавайте при монтаж на осветителното тяло да не пробиете кабели под напрежение
6. обърнете внимание да не се пресекат жиците по време на монтажа
7. ако се монтира върху разпределителна кутия, поставете капака преди монтажа
8. свързването да се извършва само с директна връзка към електрическата мрежа
9. лампата има заземяващ контакт, ПЪРВО ниво на защита
10. правилно позициониране на осветителното тяло
11. тип крушка, използвана от осветителното тяло
12. максимално допустима мощност
13. допълнителни аксесоари, необходими за монтаж – включени с продукта

ИНСТАЛАЦИЯ:

Първо пробийте 2 дупки, след което поставете пластмасовите дюбели в тях. Завийте стойката. Свържете електрическите проводници правилно чрез клеми(черен или кафяв проводник (L) = фаза, син (N) = нула, жълто-зелен (⏚) = заземяване). Включете предпазителя.

ПОДДРЪЖКА

Преди почистването изключете бушона и захранването. Използвайте памучна кърпа с малко количество алкохол за почистване на рамката на лампата. Не използвайте силни химически средства. Внимавайте течността да не влезе в контакт с електрическите части. Когато се извършва смяна на старата крушка, изчакайте да се охлади напълно и след това развийте и заменете с нова.

Инструкция за защита на човешката околна среда

Тази лампа не трябва да се изхвърля с обикновените битови отпадъци след изтичане на нейния срок на употреба, а трябва да бъде изхвърлена на предназначеното място за рециклиране на електрически и електронни уреди. Това се подчертава и от етикета на самия продукт, в инструкциите за употреба или на опаковката.

Никаква част от инструкциите за употреба не трябва да се възпроизвежда по какъвто и да е начин или да се използва, като превод, адаптация или трансформация на текста и символите; без разрешение.
Всички права запазва Trgovina Matejić d.o.o. Производителят / дистрибуторът не поема никаква отговорност за щети или инциденти, настъпили в резултат на некомпетентен монтаж или неадекватно използване.

Napomena: Površina na kojoj se ugrađuje proizvod potrebno je da ima nosivost 45 ili više kg.

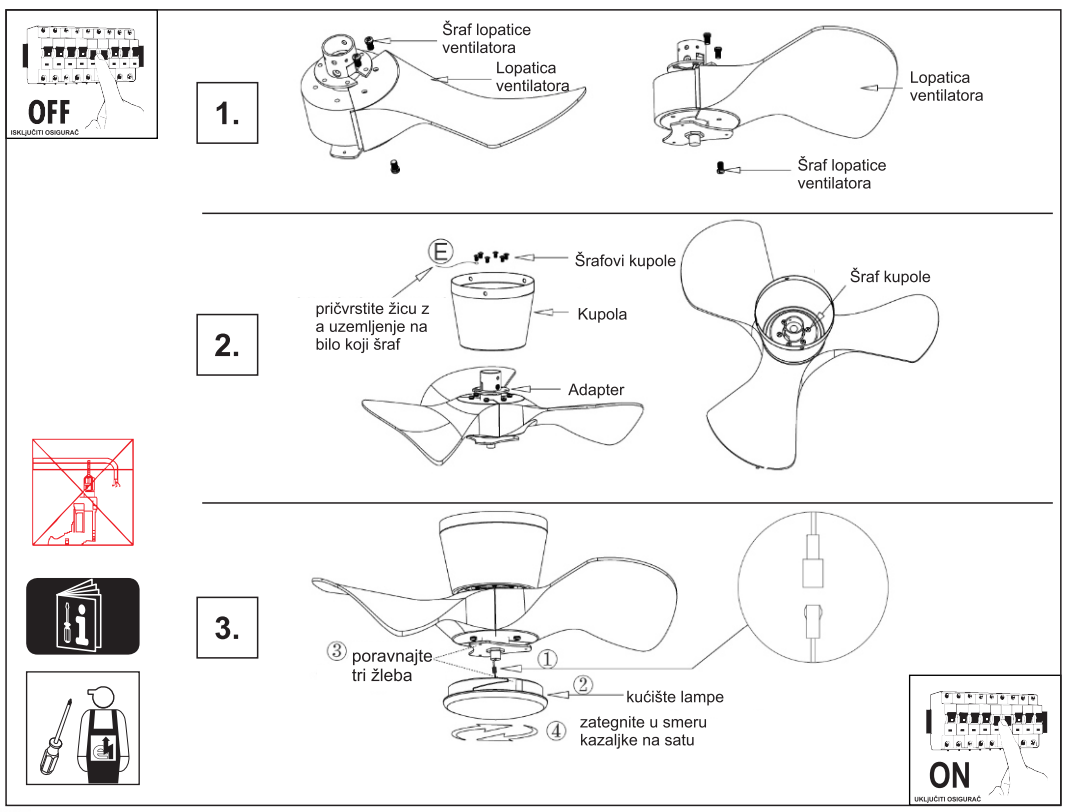

DE

TECHNISCHE DATEN:

Modell: **MV5014-B, MV5014-W**
Betriebsspannung: **220-240V, 50/60Hz**
Lichtquelle: **12W / 1100lm / 3000~6500K CCT**
Schutzniveau: **IP 20** ,
Umgebungstemperatur: **-10 ~ 60°C**

3CCT Tri promenjive boje svetla

3000 K — 4000K — 6000K

Produkt für die Verwendung in Haushalten und zur allgemeinen Verwendung.

MONTAGE

Technische Änderungen Vorbehalten. Lesen Sie vor der Montage die Anleitung. Die Montage sollte von einer Person durchgeführt werden, welche die erforderliche Befugnis hat. Alle Tätigkeiten sind bei abgeschalteter Energieversorgung durchzuführen. Besondere Vorsicht ist zu wahren. Montageschema: s. Zeichnungen. Vor der Inbetriebnahme muss die ordnungsgemäße mechanische Befestigung und der elektrische Anschluss geprüft werden. Die Anschlussleitungen müssen so geführt werden, dass ein Kontakt mit den sich aufheizenden Teilen des Produktes verhindert wird. Das Produkt kann an ein Elektrizitätsnetz angeschlossen werden, das die gesetzlich festgeiegten Energiestandards erfüllt. FUNKTIONELLE EIGENSCHAFTEN Produkt zur Verwendung im Innenbereich.

BETRIEBSHINWEISE /WARTUNG
Die Wartung bei ausgeschalteterVersorung und nach Erkalten des Produkts durchführen. Nur mit weichen und trockenen Stoffen säubern. Keine chemischen Reinigungsmittel verwenden. Das Produkt nicht bedecken. Für ungehinderte Luftzufuhr sorgen. Das Produkt kann sich aufheizen.

UMWELTSCHUTZ
Auf Sauberkeit und die Umwelt achten. Wir empfehlen dieTrennung der Verpackungsabfälle.

Diese Kennzeichnung weist auf die Notwendigkeit hin, gebrauchte elektrische und elektronische Geräte selektiv zu sammeln. Solche gekennzeichneten Produkte dürfen nicht zusammen mit normalem Müll entsorgt werden. Bei Zuwiederhandlung droht eine Geldstrafe. Diese Produkte können schädlich für die Umwelt und die menschliche Gesundheit sein und erfordern eine spezielle Form der Umwandlung / der Rückgewinnung / des Recyclings/der Unschädlichbarmachung. Auf diese Weise markierte Produkte müssen einem Sammelpunkt von gebrauchten elektrischen oder elektronsichen Geräten zugeführt werden. Informationen zu Sammel-Mbholpunkten erteilen die lokalen Behörden oder die Verkäufer dieser Produkte. Gebrauchte Produkte können auch an den Verkäufer zurückgegeben werden, wenn die Zahl der alten die der neu gekauften nicht übersteigt. Die o.g. Prinzipien betreffen das Gebiet der EU. Im Falle anderer Länder sind die rechtlichen Bestimmungen des jeweiligen Landes anzuwenden. Wir empfehlen, den Händler unseres Produkts im jeweiligen Gebiet zu kontaktieren.

ANMERKUNGEN/HINWEISE

Die Nichtbeachtung der Empfehlungen der vorliegenden Hinweise kann u.a. zu Bränden, Verbrennungen, Strom Schlägen, physischen Verletzungen und anderen materiellen und immateriellen Schäden führen.

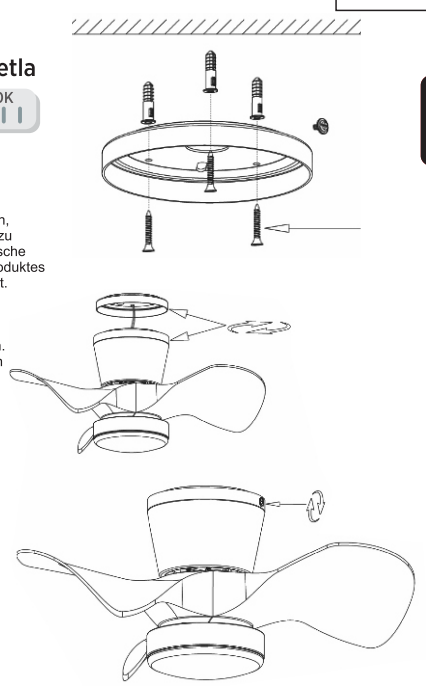

25 MESECI GARANCIJE

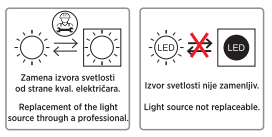

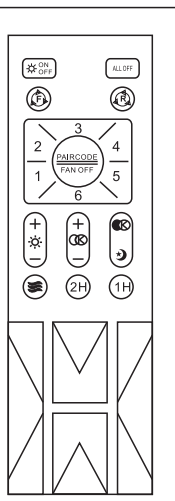

Match Code — Ukoliko daljinski ne može da kontroliše ventilator, koristi se režim usklađivanja kodova za rad između emitera i prijemnika. Uključite napajanje u roku od 10 sekundi i pritisnite dugme "match code» na daljinskom upravljaču dugme u trajanju od 5 sekundi.

- Svetlo ON/OFF
- Kompletno OFF
- Promena temperature boje svetlosti
- Noćno svetlo
- Zadržati dugme za pojačavanje jačine svetlosti
- Zadržati dugme za smanjivanje jačine svetlosti
- Zadržati dugme za pojačavanje boje svetlosti
- Zadržati dugme za smanjivanje boje svetlosti
- Promena smera ventilatora u pravcu smera kazalje na satu
- Promena smera ventilatora obrnuto
- Tajmer ventilatora 2h
- Tajmer ventilatora 1h
- Promena brzine ventilatora (6 brzine)
- Režim provetravanja, efekat prirodnog vetra
- Ventilator OFF

ENERG

Mitea Lighting

A
B
C
D
E
F
G

F

12*
kWh/1000h

2019/2015

* potrošnja za LED osvetljenje