MITEA® LIGHTING
www.mitealighting.com

Trgovina Matejić d.o.o.
Birčaninova 1, 37000 Kruševac, Srbija
tel./fax.: **+381 37 44 71 70**
e-mail: **info@matejic.rs**

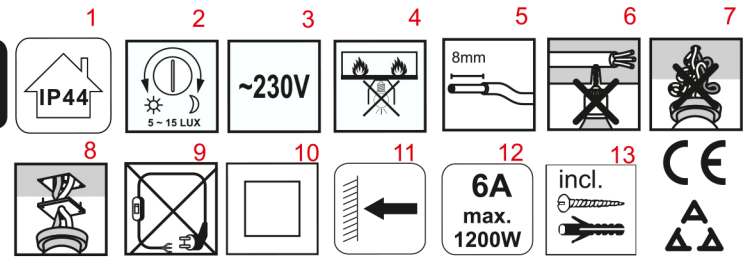

SRB/MNE HR/BIH

Radi Vaše bezbednosti, instalaciju izvršite na osnovu uputstva!!!

UPUTSTVO ZA UPOTREBU

TEHNIČKE KARAKTERISTIKE:

Model: **M279-2 foto senzor,**
Radni napon: **~230V / 50-60Hz,**
Stepen zaštite: **IP 44,**
Temperatura okoline: **-20 ~ +40°C,**
Maksimalno opterećenje: **6A (max. 1200W),**
Osetljivost na svetlost: **<5 - 15 LUX (ne može se podešavati),**
Klasa električne zaštite: **II stepen,**
Vlažnost okoline: **<93%RH,**
Dimenzije: **35.5 x 44.1 x 46 mm.**

Automatska detekcija svetlosti, Foto senzor dan/noć automatska promena,
Montirati uvek iznad rasvetnog tela!

LEGENDA ZNAČENJA SIMBOLA

1. tip zaštite-otpornost na vlagu
2. podesiva svetlosna osetljivost
3. radni napon
4. dozvoljeno je montiranje samo na normalno zapaljivim podlogama
5. ogoliti izolaciju kao na slici
6. pazite da prilikom proizvoda ne bušite gde su strujni vodovi
7. obratite pažnju da ne dođe do ukrštanja žica prilikom postavljanja
8. ukoliko se montira na razvodnu kutiju, poklopac postaviti pre montaže
9. povezivanje vršiti samo direktnim priključkom na električnu mrežu
10. proizvod nema priključak za uzemljenje, DRUGI stepen zaštite
11. pravilno postavljanje proizvoda
12. maksimalno opterećenje
13. dodatna oprema neophodna za montiranje - u kompletu sa proizvodom

VAŽNO UPOZORENJE:

Pre montiranja pažljivo pročitati uputstvo koje je priloženo uz svaki proizvod i sačuvati ga. Proizvod je potrebno da instalira kvalifikovano lice. Pre instaliranja proveriti vodove struje. Isključiti osigurač. Nemojte uključivati proizvod dok se ne završi instalacija. Koristite samo odgovarajuće žice za povezivanje. Proizvod ne montirati u blizini aparata za grejanje ili rashladjivanje (gde su često promenljivi vazdušni vremenski uslovi, npr.: klime, centralno grejanje...). Nije predviđeno da ovaj proizvod koriste deca, osobe sa umanjenim fizičkim, senzornim ili psihičkim sposobnostima.

INSTALACIJA:

Prvo izbušite 2 rupe u zidu a potom ubaciti plastične delove (tiplove) u rupe. Ušrafiti nosač. Povezati strujne vodove pomoću klema ispravno kao na dijagramu (crna ili braon žica (L) = faza, plava ili zelena (N) = nula, crvena (A) = odlazna struja. Uključite osigurač. Podešavanje svetlosne osetljivosti - dugme (LUX). Svetlosna osetljivost je podesiva između 5 - 50 LUX-a.

ODRŽAVANJE:

Pre čišćenja isključiti osigurač i dovod struje. Koristiti pamučnu krpu sa malom količinom alkohola za čišćenje okvira. Ne koristiti jaka hemijska sredstva. Paziti da tečnost ne dođe u dodir sa električnim delovima.

Uputstvo za zaštitu čovekove okoline

Ovaj proizvod se ne sme na kraju svog upotrebnog roka odložiti uz normalno smeće iz domaćinstva, već treba biti odložena za to predviđeno mesto za recikliranje električnih i elektronskih uređaja. Na to Vas upozorava i oznaka na samom proizvodu, uputstvu za upotrebu ili na pakovanju.

Ni jedan deo uputstva za korišćenje se ne sme reprodukovati na bilo koji način ili koristiti, kao što su prevođenje, adaptiranje ili vršiti transformacija tektsta i znakova; bez dozvole. Sva prava zadržava Trgovina Matejić d.o.o.

Proizvođač / distributer ne preuzima nikakvu odgovornost za štetu ili nezgodu nastalu zbog nestručne montaže ili neadekvatnog korišćenja

GB

INSTRUCTIONS FOR USER

For your safety, install according to the instructions!!!

TECHNICAL SPECIFICATIONS:

Model: **M279-2 photo sensor, (Light Control Sensor - Photocell)**
Operating voltage : **~230V / 50-60Hz,**
Level of protection: **IP 44,**
Ambient temperature: **-20 ~ +40°C,**
Rate load: **6A (max. 1200W),**
Ambient Light: **<5 - 15 LUX (can not adjustable),**
Environment humidity: **<93%RH,**
Dimmension: **35.5 x 44.1 x 46 mm.**

Automatically move detection, photo sensor day/night auto change,
Always mounted above the lamp body.

LEGEND:

1. tipe of protection - moisture resistance
2. ambient light / time delay
3. operating voltage
4. mounting on the normal flammable base
5. remove insulation as shown on the picture
6. be carefull when installing, do not drill where are the power lines
7. attention, do not cross the wires
8. if you install on a junction box, set the lid before
9. connect only with direct connection to the main power
10. **second** class protection
11. way of mounting
12. rate load
13. accessories required for installation - supplied with the product

IMPORTANT WARNING:

Please read the instructions carefully before installation and preserve it well. Recommend, the sensor must be installed and assembled by qualified electrician. Before installation, please cut off the main power. Turn off the circuit. Do not turn the lamp on before the end off installation. Please use proper wire for connection. Mount the product away from the heating and air conditioning devices (where the variable weather conditions). It is not intended that this product is used by children, persons with reduced physical, sensory or mental capabilities.

INSTALLATION:

Perforate 2 holes on the wall and fix the plastic expansion pieces in. Fix the base of the photo sensor to the wall with screws. Connect the power cables on the terminal blocks properly (black or brown wire (L) = live wire, blue or green (N) = zero, red (A) = output. Turn on the power. Ambient light (LUX) using adjustment knobs. Ambient light sensitivity level is adjustable between 5 - 50 LUX.

MAINTENANCE:

Before cleaning turn off the fuse and power supply. Use only a cotton swab with a small amount of alcohol to clean the lamp body. Do not use strong chemicals.

Information about protection of environment

This lamp can`t be disposed on the end of-service with garbage from household, but should be postponed in a place for recycling electrical and electronic equipment. The alert is on the markings on the product itself, user's manual and box.

The manufacturer / distributor do not takes responsibility for damage or injury resulting from improper installation or improper use.

SLO

Zaradi vaše varnosti montirajte v skladu z navodili!!!

NAVODILA ZA UPORABO

TEHNIČNE KARAKTERISTIKE

Model: **M279-2 foto senzor,**
Obratovalna napetost: **~230V / 50-60Hz,**
Stopnja zaščite: **IP 44,**
Temperatura okolice: **-20 ~ +40°C,**
Maksimalna obremenitev: **6A (max. 1200W),**
Svetilnost: **<5 - 15 LUX,**
Klasa električne zaštite: **II stepen,**
Vlažnost okolice: **<93%RH,**
Dimenzije: **35.5 x 44.1 x 46 mm.**

Samodejna zaznava svetloba, Foto senzor dan/noč samodejna zaznava,
Vedno nameščen nad svetlobno telo!

SIMBOLI:

1. tip zaščite – odporno na vlago
2. nastavljivo svetilnost, čas delovanja,
3. obratovalna napetost
4. dozvoljeno je montiranje samo na normalno zapaljivim podlogama
5. odstranite izolazijo kot je prikazano na sliki
6. pazite da med montiranjem ne vrtate kjer so električni vodi
7. če montirate na razvodno škatlo, pokrov postavite pred montažo
8. ukoliko se montira na razvodnu kutiju, poklopac postaviti pre montaže
9. povežite le direktno na električno mrežo
10. izdelek nima priključka za ozemljitev, DRUGA stopnja zaščite
11. pravilna montaža izdelka
12. maksimalna obremenitev
13. dodatna oprema potrebna za montažo je v dodana v kompletu s proizvodom

VAŽNO OPOZORILO:

Pred montiranjem pazljivo preberite navodila ki so priložena ob vsakem izdelku in jih spraviti. Izdelek mora montirati usposobljena oseba. Pred montažo preverite električne vode. Izključite varovalko. Izdelka ne vključujte dokler se ne konča celotna montaža. Uporablajte samo odgovarjajoče kable za povezovanje. Izdelka ne montirajte v bližini aparatov za gretje ali hlajenje (kjer so pogosto spremenljivi temperaturni pogoji, npr.: klime, centralno gretje...). Ta izdelek se ne sme uporabljati otroci, osebe s fizičnimi, senzoričnimi ali psihičnimi sposobnostmi.

MONTAŽA:

Najprej izvrtajte dve luknje v zidu in nato v njih vstavite plastične vložke (sidra). Privijte nosilec luči. Povežite električne vode s pomočjo terminala kakor je prikazano na diagramu 1. (črna ali rjava žica (L) = faza, modra (N) = nula, rdeča (A)). Vklopite varovalko. Nastavitev občutljivost za svetlobo - (LUX). Svetlobna občutljivost je nastavljiva med 5-50 LUX-a.

VZDRŽEVANJE:

Pred čiščenjem izključite varovalko in dovod električnega toka. Uporabite bombažno krpo s malo količino alkohola začiščenje okvira. Ne Uporablajte močnejših kemijskih sredstev. Pazite da tekočina ne pride v stik z deli pod napetostjo.

NAVODILA ZA ZAŠČITO OKOLJA:

Sijalke po uporabnem roku nesmemo vreči v kanto za smetje v gospodinjstvu ampak jo odvržemo v za to predvideno mesto za recikliranje električnih in elektronskih izdelkov. Na to Vas upozarja tudi oznaka na izdelku, navodilih za uporab ali na paliranju.

Noben del navodil za uporabo se ne sme reproducirati na kakršenkoli način ali uporabe, kakor so prevod, priredba ali sprememba izvedli tektsta ali znakov brez dovoljenja. Vse pravice pridržane za Trgovina Matejić doo

Proizvajalec in distributer ne odgovarjata za škodo, katera bi nastala zaradi napačne in nestrokovne uporabe.

MK

За ваша безбедност инсталација, според инструкциите!

УПАТСТВО ЗА УПОТРЕБА

ТЕХНИЧКИ КАРАКТЕРИСТИКИ:

Модел: **M279-2 фото сензор,**
Работен напон: **~230V/50-60 Hz,**
Степен на заштита: **IP 44,**
Температура на околина: **-20 ~ +40°C,**
Максимално оптеретување: **6A (max. 1200W),**
Светлосна чувствителност: **<5 - 15 LUX,**
Влажност на околината:**<93%RH,**
Димензии: **35.5 x 44.1 x 46 mm.**

Автоматска детекција, фото сензор ден/ноќ,
Секогаш монтирани над светилка тело.

ЛЕГЕНДА НА ЗНАЧЕЊЕ НА СИМБОЛИТЕ:

1. тип на заштита-отпорност на влага
2. подеслива светлосна чувствителност
3. работен напон
4. дозволено е монтирање само на нормално запалливи подлоги
5. изолација како на слика
6. внимавајте да не дупчите каде што се наоѓаат струјните водови
7. обрнете внимани да не дојде до вкрстување на жиците при подесување
8. доколку се монтира на разводна кутија, капакот поставете го пред монтажа
9. поврзување вршете само со директен приклучок на електричната мрежа
10. производот нема приклучок за заземјување, ВТОР степен на заштита
11. правилно поставување на производот
12. максимално оптеретување
13. дополнителна опрема неопходна за монтирање- во комплет со производот

ВАЖНО ПРЕДУПРЕДУВАЊЕ:

Пред монтирање внимателно прочитајте го упатството кое е приложено со секој производ и сочувајте го. Производот е потребно да го инсталира квалификувано лице. Пред инсталирање да се проверат водовите струја. Исклучите го осигурувачот. Немојте да го вклучувате производот додека не се заврши инсталацијата. Користете само жици за поврзување кои одговараат. Производот не монтирајте го во близина на апарати за греење или разладување (каде често временските услови се променливи, пр:клими, централно греење...). Тоа не е наменет кој се користи овој производ деца, лица со намалени физички, cezilni или ментални способности.

ИНСТАЛАЦИЈА:

Најпрво издупчите 2 дупки во ѕидот а потоа вметнете ги пластичните делови (дипли) во дупката. Поврзете ги струјните водови со помош на клема исправно (црна или кафеава жица (L)=фаза, плава (N)=нула, црвена (A). Вклучете го осигурувачот. Подесување за светлосна чувствителност-дугме (LUX). Светлосната чувствителност се подесува помеѓу 5-50 LUX.

ОДРЖУВАЊЕ:

Пред чистење исклучите го осигурувачот и доводот за струја.Користете памучна крпа со мала количина на алкохол за чистење на стаклото на лампата. Не користете силни хемиски средства. Внимавајте течноста да не дојде во допир со електричните делови.

Упатство за заштиту на човековата околина

Оваа светилка не смее на крајот на својот употребен век да се приложи со нормалниот одпад од домаќинството, туку треба да биде отпадната на предвидено место за рециклирање на електрични и електронски апарати. На тоа вас ве предупредува и ознаката на самиот производ, упатството за употреба или на пакувањето.

No part of the specification may be reproduced in any means or used to make any changes such as translation, transformation or adaptation without permission from Trgovina Matejic d.o.o.. All rights reserved.

Производителот / дистрибутерот не превзема никаква одговорност за штета или незгода настаната поради нестручна монтажа или неадекватно користење.

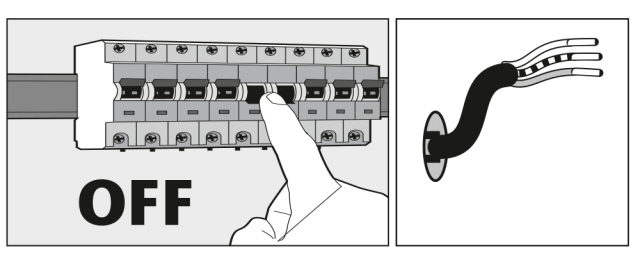

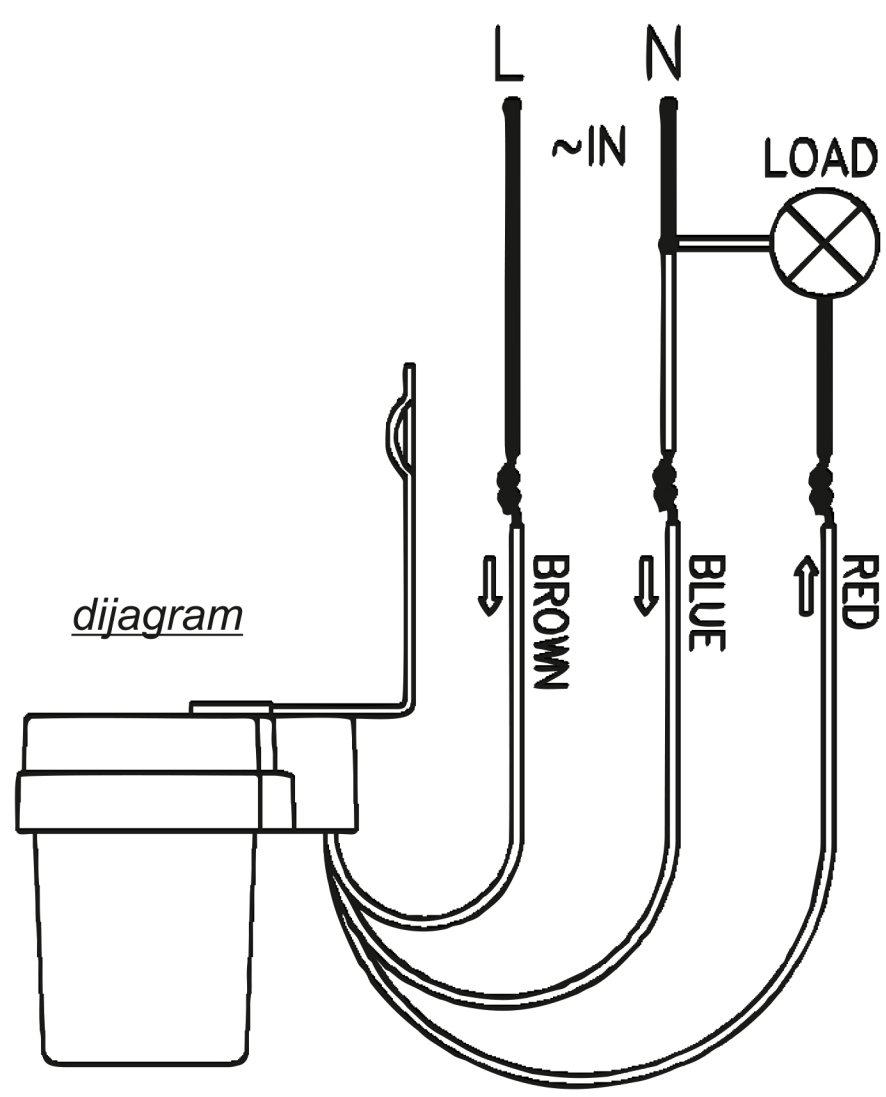

dijagram

3 GODINE GARANCIJE

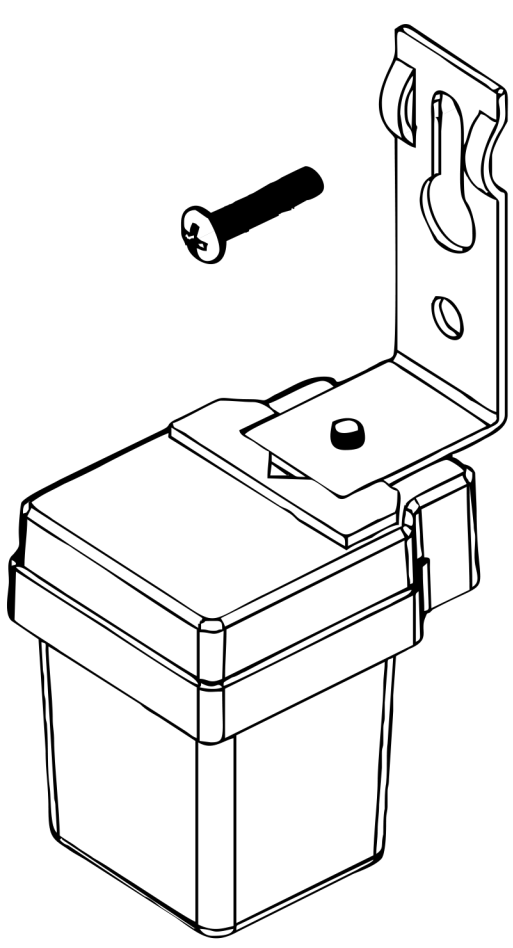
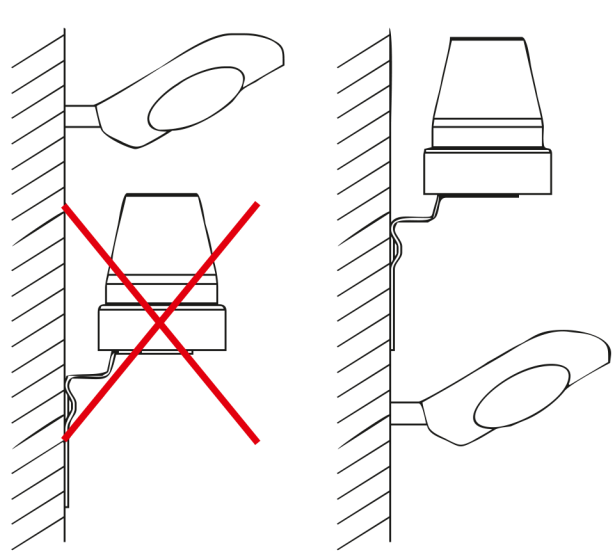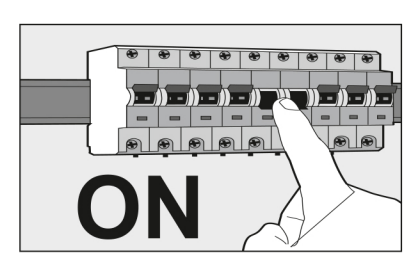
SRB MNE BIH HR Montirati uvek iznad rasvetnog tela!
GB Always mounted above the lamp body.
SLO Vedno nameščen nad svetlobno telo!
MK Секогаш монтирани над светилка тело.