MITEA LIGHTING
www.mitealighting.com
Trgovina Matejić d.o.o.
Birčaninova 1, 37000 Kruševac, Srbija
tel./fax.: **+381 37 44 71 70**
e-mail: **info@matejic.rs**

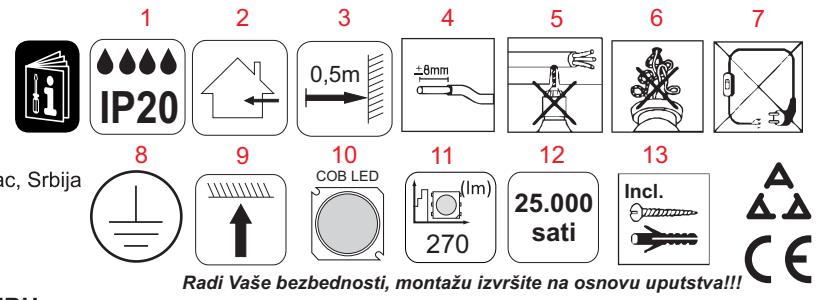

SRB/MNE HR/BIH

Radi Vaše bezbednosti, montažu izvršite na osnovu uputstva!!!

UPUTSTVO ZA UPOTREBU

TEHNIČKE KARAKTERISTIKE:

Model: **LED lampa M953013, M953014,**
Radni napon: **220-240V/50-60Hz**
Izvor svetla: **3W/ 6500K**
Stepen zaštite: **IP 20**
Temperatura okoline: **-25 ~ +45°C**

VAŽNO UPOZORENJE:

Pre montiranja pažljivo pročitati uputstvo koje je priloženo uz svaku lampu i sačuvati ga. Proizvod je potrebno da instalira kvalifikovano lice. Pre instaliranja proveriti vodove struje. Isključiti osigurač. Nemojte uključivati proizvod dok se ne završi instalacija. Koristite samo odgovarajuće žice za povezivanje. Lampa je namenjena za unutrasnju upotrebu. Nije predviđeno da ovaj proizvod koriste deca, osobe sa umanjenim fizičkim, senzornim ili psihičkim sposobnostima.

LEGENDA ZNAČENJA SIMBOLA

1. svetiljka nije otporna na vodu
2. moguće koristiti isključivo u unutrašnjim uslovima
3. minimalna dozvoljena udaljenost između rasvetnog tela i drugog predmeta
4. ogoliti izolaciju kao na slici
5. pazite da prilikom montaže rasvetnog tela ne bušite gde su strujni vodovi
6. obratite pažnju da ne dođe do ukrštanja žica prilikom postavljanja
7. povezivanje vršiti samo direktnim priključkom na električnu mrežu
8. lampa ima priključak za uzemljenje, PRVI stepen zaštite
9. pravilno postavljanje rasvetnog tela
10. tip sijalice koju koristi rasvetno telo
11. lumen
12. radni vek
13. dodatna oprema neophodna za montiranje - u kompletu sa proizvodom

INSTALACIJA:

Prvo izbušite rupu u plafonu a potom ubaciti svetiljku. Povezati strujne vodove pomoću klema ispravno.
Uključite osigurač.

ODRŽAVANJE:

Pre čišćenja isključiti osigurač i dovod struje. Koristiti pamučnu krpu sa malom količinom alkohola za čišćenje okvira lampe. Ne koristiti jaka hemijska sredstva. Paziti da tečnost ne dođe u dodir sa električnim delovima. Ne koristiti lampu bez zaštitnog stakla, ukoliko bi se zaštitno staklo polomilo lampu zamenite novom ili nabavite zaštitno staklo. Paziti da tečnost ne dođe u dodir sa električnim delovima.

Uputstvo za zaštitu čovekove okoline

Ova svetiljka se ne sme na kraju svog upotrebnog roka odložiti uz normalno smeće iz domaćinstva, već treba biti odložena za to predviđeno mesto za recikliranje električnih i elektronskih uređaja. Na to Vas upozorava i oznaka na samom proizvodu, uputstvu za upotrebu ili na pakovanju.

Ni jedan deo uputstva za korišćenje se ne sme reprodukovati na bilo koji način ili koristiti, kao što su prevođenje, adaptiranje ili vršiti transformacija teksta i znakova; bez dozvole. Sva prava zadržava Trgovina Matejić d.o.o.

Proizvođač / distributer ne preuzima nikakvu odgovornost za štetu ili nezgodu nastalu zbog nestručne montaže ili neadekvatnog korišćenja

GB

For your safety, install according to the instructions!!!

INSTRUCTIONS FOR USER

TECHNICAL SPECIFICATIONS:

Model: **LED lamp M953013, M953014**
Operating voltage: **220-240V/50-60Hz**
Light source: **3W/ 6500K**
Level of protection: **IP 20**
Ambient temperature: **-25 ~ +45°C**

IMPORTANT WARNING:

Please read the instructions carefully before installation and preserve it well. Recommend, the lamp must be installed and assembled by qualified electrician. Before installation, please cut off the main power. Turn off the circuit. Do not turn the lamp on before the end off installation. Please use proper wire for connection. It is not intended that this product is used by children, persons with reduced physical, sensory or mental capabilities. Use only for indoor objects.

LEGEND:

1. non waterproof lamp
2. for indoor use
3. minimum distance from the other objects
4. remove insulation as shown on the picture
5. be carefull when installing, do not drill where are the power lines
6. attention, do not cross the wires
7. connect only with direct connection to the main power
8. **first** class protection
9. way of mounting
10. type of the bulb
11. lumens
12. life time
13. accessories required for installation - supplied with the product

INSTALLATION:

Perforate 1 hole on the ceilling . Fix the lamp . Connect the power cables with clamps properly. Turn on the circuit.

MAINTENANCE:

Use only a cotton swab with a small amount of alcohol to clean the lamp body. Do not use strong chemicals. Take care that no liquid comes into contact with electrical parts. Do not use lamp without glass! Contact municipal office or authorized dealer to obtain information about disposal.

Information about protection of environment

This lamp can`t be disposed on the end of-service with garbage from household, but should be postponed in a place for recycling electrical and electronic equipment. The alert is on the markings on the product itself, user's manual and box.

No part of the specification may be reproduced in any means or used to make any changes such as translation, transformation or adaptation without permission from Trgovina Matejic d.o.o.. All rights reserved.

The manufacturer / distributor no takes responsibility for damage or injury resulting from improper installation or improper use.

MITEA LIGHTING
www.mitealighting.com
Trgovina Matejić d.o.o.
Birčaninova 1, 37000 Kruševac, Srbija
tel./fax.: **+381 37 44 71 70**
e-mail: **info@matejic.rs**

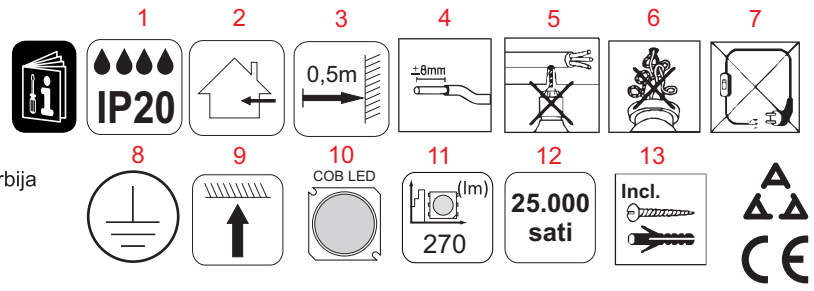

SLO

Zaradi vaše varnosti montirajte v skladu z navodili!!!

NAVODILO ZA UPORABO

TEHNIČNE KARAKTERISTIKE:

Model : **M953013, M953014**
Delovna napetost: **220-240V/50-60Hz**
Izvor svetlobe: **3W/ 6500K**
Stopnja zaščite: **IP 20**
Temperatura okolice: **-25 ~ +45°C**

VAŽNO OPOZORILO:

Pred montiranjem pazljivo preberite navodila ki so priložena ob vsakem izdelku in jih spravite. Izdelek mora montirati usposobljena oseba. Pred montažo preverite električne vode. Izključite varovalko. Izdelka ne vključujte dokler se ne konča celotna montaža. Uporablajte samo odgovarjajoče kable za povezovanje. Luč je namenjena za uporabo v zaprtih prostorih. Ta izdelek se ne sme uporabljati otroci, osebe s fizičnimi, senzoričnimi ali psihičnimi sposobnostmi.

SIMBOLI:

1.- nije odporno na vlago
2. Luč je namenjena za uporabo v zaprtih prostorih
3. najmanjša dovoljena razdalja med razsvetljave telesa in drugih predmetov
4. odstranite izolazijo kot je prikazano na sliki
5. pazite da med montiranjem ne vrtate kjer so električni vodi
6. pozornosti, ne umrsiti žico
7. povežite le direktno na električno mrežo
8. izdelek ima priključek za ozemljitev, PRVA stopnja zaščite
9. pravilna montaža izdelka
10. tip sijalke , ki jih uporabljajo izdelak
11. lumen
12. življenjska doba
13.dodatna oprema potrebna za montažo je v dodana v kompletu s proizvodom

MONTAŽA:

Izvrtajte jednu luknji v zid. Pritrdite nosilec svetilke. Prikljucite prikljucni vodnik pravilno s pomocjo sponk. Vkljucite varovalko.

VZDRŽEVANJE:

Pred čiščenjem izklopiti dovod el.energije. Koristiti je potrebno bombažno krpo z malo alkohola za čiščenje okvira in posode. Ne sme se uporabljati močna kemijska čistila. Potrebno je paziti, da tekočina ne pride v kontakt z električnimi elementi.

Navodila za zaščito okolja

Sijalke po uporabnem roku nesmemo vreči v kanto za smetje v gospodinjstvu ampak jo odvržemo v za to predvideno mesto za recikliranje električnih in elektronskih izdelkov. Na to Vas upozarja tudi oznaka na izdelku, navodilih za uporab ali na paliranju.

Noben del navodil za uporabo se ne sme reproducirati na kakršenkoli način ali uporabe, kakor so prevod, priredba ali sprememba izvedli tektsta ali znakov brez dovoljenja. Vse pravice pridržane za Trgovina Matejić doo

Proizvajalec in distributer ne odgovarjata za škodo, katera bi nastala zaradi napačne in nestrokovne uporabe.

MK

За ваша безбедност, инсталација, според инструкциите!

УПАТСТВО ЗА УПОТРЕБА

ТЕХНИЧКИ КАРАКТЕРИСТИКИ:

Назив на производот: **Светилка LED M953013, M953014**
Работен напон: **220-240V/50-60 Hz**
Извор на светлина: **3W/ 6500K**
Степен на заштита: **IP 20**
Температура на околина: **-25 ~ +45°C**

ВАЖНО ПРЕДУПРЕДУВАЊЕ:

Пред монтирање внимателно прочитајте го упатството кое е приложено со секоја лампа и сочувајте го. Производот е потребно да го инсталира квалификувано лице. Пред инсталирање да се проверат водовите струја. Исклучите го осигурувачот. Немојте да го вклучувате производот додека не се заврши инсталацијата. Користете само жици за поврзување кои одговараат.
Лампата се не може користити и за надворешна употреба.

ЛЕГЕНДА НА ЗНАЧЕЊЕ НА СИМБОЛИТЕ:

1.2.Лампата не може да се користи за надворешна употреба
3.Минимална дозволена оддалеченост помеѓу расветното тело и други предмети
4.Избланкирајте ја изолацијата како на сликата
5.Внимавајте при монтажа на расветното тело да не дупчите каде што се струјните водови
6.Обрните внимание да не дојде до вкрстување на жиците при поставување
7.Поврзување да се врши само со директен приклучок на електричната мрежа
8.Лампата има приклучок за уземување,ПРВ степен на заштита
9.Правилно поставување на расветното тело
10.Тип на сијалица која ја користи расветното тело
11. Lumen
12.животот на светилка
13.Дополнителна опрема неопходна за монтирање-во комплет со производот

ИНСТАЛАЦИЈА:

Најпрво издупчите 1 дупки во ѕидот . Поврзете ги струјните водови со помош на клема исправно. Вклучете го осигурувачот.

ОДРЖУВАЊЕ:

Пред чистење исклучете го осигурувачот и доводот за струја. Користете памучна крпа со мала количина на алкохол за чистење на стаклото на лампата. Не користете силни хемиски средства. Внимавајте течноста да не дојде во допир со електричните делови. Не користете светилка без заштитна стакло!

Упатство за заштиту на човековата околина

Оваа светилка не смее на крајот на својот употребен век да се приложи со нормалниот одпад од домаќинството, туку треба да биде отпадната на предвидено место за рециклирање на електрични и електронски апарати. На тоа вас ве предупредува и ознаката на самиот производ, упатството за употреба или на пакувањето.

Производителот / дистрибутерот не превзема никаква одговорност за штета или незгода настаната поради нестручна монтажа или неадекватно користење.

GR

Τεχνικά χαρακτηριστικά::

Μοντέλο: **M953013, M953014**
Τάση λειτουργίας: **220-240V/50-60Hz**
Πηγές φωτός: **3W/ 6500K**
Βαθμός προστασίας: **IP 20**
Θερμοκρασία περιβάλλοντος: **-25~ +45°C**

Διατηρείται δικαίωμα τεχνικών τροποποιήσεων. Πριν από τη συναρμολόγηση διαβάστε τις οδηγίες χρήσης.
Τη συναρμολόγηση πρέπει να πραγματοποιήσει ένα εξουσιοδοτημένο και εξειδικευμένο πρόσωπο.
Όλες οι ενέργειες πρέπει να πραγματοποιούνται με τη σβησμένη τροφοδοσία. Πρέπει να λάβετε τα μέτρα οδικής προστασίας.
Διάγραμμα συναρμολόγησης: δες τις εικόνες. Πριν από την πρώτη χρήση πρέπει να επιβεβαιωθείτε εάν η μηχανική συναρμολόγηση και η ηλεκτρική σύνδεση είναι εντάξει. Πρέπει να οδηγήσετε τα συνδετικά καλώδια έτσι ώστε μην έχουν επαφή με τα εξαρτήματα του προϊόντος που θερμαίνονται. Το προϊόν μπορεί να συνδεθεί στην τροφοδοσία που εκπληρώνει τις ποιοτικές απαιτήσεις ενέργειας σύμφωνα με την ισχυούσα νομοθεσία ΛΕΙΤΟΥΡΓΙΚΑ ΧΑΡΑΚΤΗΡΙΣΤΙΚΑ Προϊόν για εσωτερική χρήση.

ΣΥΣΤΑΣΕΙΣ ΧΡΗΣΗΣ/ΣΥΝΤΗΡΗΣΗ
Πραγματοποιείτε συντήρηση μετά από διακοπή τροφοδοσίας και ψύξη του προϊόντος Καθαρίζετε το προϊόν μόνο με χρήση μαλακών και καθαρών υφασμάτων. Μην χρησιμοποιείτε χημικά καθοριστικά μέσα Μην καλύπτετε το προϊόν.

ΠΡΟΣΤΑΣΙΑ Π ΕΡΙΒΑΛΛΟΝΤΟΣ
Προστατεύετε το φυσικό περιβάλλον. Προτείνουμε να διαχωρίζετε απόβλητα αποσυσκευασίας
Αυτό το σύμβολο σημαίνει ανάγκη διαλεκτικής συγκέντρωσης ηλεκτρικών και ηλεκτρονικών αποβλήτων. Το προϊόν με αυτό το σύμβολο, υπό κύρωση προοστίμου, δεν πρέπει να απορρίπτεται μαζί με οικιακά απορρίμματα Αυτά τα προϊόντυα μπορούν να είναι βλαβερά για το φυσικό περιβάλλον και για την υγεία ανθρώβπων, απαιτούνται την ειδική διαδικασία αναμόρφωσης/ ανακύκλωσης/ εξουδετέρωσης Προϊόντα με τέτοια επισήμανση πρέπει να παραδοθούν σε ένα σημείο συγκέντρωσης μεταχειρισμένων ηλεκτρικών και ηλεκτρονικών συσκευών. Πληροφορίες για κέντα συλλογής αποβλήτων είναι διαθέσιμες σε δημόσιες αρχές ή στον πωλητή αυτών των συσκευών. Μπορείτε ακόμη να επιστρέφετε τις μεταχειρισμένες συσκευές στον πωλητή σε περίπτωση αγοράς της καινούριας συσκευής αλλά σε ποσότητα όχι μεγαλύτερη από την καινούρια συσκευή που αγοράζετε. Οι παραπάνω κονονισμοί αφορούν την Ευθρωπαϊκή Ένωση. Σε περίπτωση άλλων κρατών πρέπει να παρακολουθείτε διατάξεις που ισχύουν σε αυτό το κράτος Προτείνεται να επικοινωνήσετε με τον εκπρόσωπό μας.

ΠΑΡΑΤΗΡΗΣΕΙΣ/ΟΔΗΓΙΕΣ
Αμέλεια των κανονισμών της παρούσας οδηγίας μπορεί να προκαλέσει πχ. πυρκαγιά, έγκαυμα ηλεκτροπληξία τραυματισμό, υλικές και αύκλες ζημιές.
Κανένα μέρος των προδιαγραφών δεν πρεπει να αντιγραφεί σε καμία περίπτωση ή να να γίνουν αλλαγές σε αυτο σαν μετάφραση , μεταφορά ή υιοθέτηση του κειμένου χωρίς άδεια απο την Trgovina Metejic d.o.o. Με όλα τα δικαιώματα κατοχυρωμένα .

IZJAVA O SAOBRAZNOSTI
Poštovani,
Molimo Vas da pre upotrebe proizvoda pažljivo pročitate tehničku dokumentaciju i da se prilikom upotrebe pridržavate priloženih upustva.

REKLAMACIJE U SLUČAJU NESAOBRAZNOSTI PROIZVODA
U skladu sa članom 50 Zakona o zaštiti potrošača ("Sl.glasnik 62/14 i 6/2016) roba je saobrazna ako:
-odgovara opisu koji je dao prodavac i ako ima svojstva robe koju je prodavac pokazao potrošaču kao uzorak ili model,
-ima svojstva potrebna za naročitu upotrebu za koju je potrošač nabavlja, a koja je bila poznata prodavcu ili mu je morala biti poznata u vreme zaključenja ugovora,
-ako ima svojstva potrebna za redovnu upotrebu robe iste vrste,
-po kvalitetu i funkcionisanju odgovara onome što je uobičajeno kod robe iste vrste i što potrošač može osnovano da očekuje s obzirom na prirodu robe i javna obećanja o posebnim svojstvima robe data od strane prodavca, proizvođača ili njihovih predstavnika, naročito ako je obećanje učinjeno putem oglasa ili na ambalaži robe.

U skladu sa zakonom o zaštiti potrošača dužni smo da Obavestimo Potrošača o rokovima tj. trajanju saobraznosti na :

Ako isporučena roba nije saobrazna ugovoru (član 52 Zakona o zaštiti potrošača), potrošač ima pravo da zahteva od prodavca da otkloni nesaobraznost bez naknade, opravkom ili zamenom odnosno da zahteva odgovarajuće umanjenje cene ili da raskine ugovor u pogledu te robe.
Potrošač, na prvom mestu, može da bira između zahteva da se nesaobraznost otkloni popravkom ili zamenom.
Ako otklanjanje nesaobraznosti u skladu sa stavom 2 ovog člana nije moguće ili ako predstavlja nesrazmerno opterećenje za trgovca, potrošač može da zahteva umanjenje cene ili da izjavi da raskine ugovor.
Nesrazmerno opterećenje za trgovca u smislu stava 3 ovog člana, javlja se ako u poređenju sa umanjenjem cene i raskidom ugovora stvara prethodne troškove uzimajući u obzir:
1)vrednost robe koju bi imala da je saobrazna ugovoru;
2)značaj saobraznosti u konkretnom slučaju;
3)da li se saobraznost može otkloniti bez
značajnijih neugodnosti za potrošača.

Potrošač ima pravo da zahteva zamenu, odgovarajuće umanjenje cene ili da raskine ugovor zbog istog ili drugog nedostatka
saobraznosti koji se posle prve opravke pojavi, a ponovna opravka je moguća samo uz izričitu saglasnost potrošača.
Svaka opravka ili zamena se mora izvršiti u primerenom roku i bez značajnijih neugodnosti za potrošača, uzimajuči u obzir prirodu robe i svrhu zbog koje ju je potrošač nabavio.
Sve troškove koji su neophodni da bi se roba saobrazila ugovoru, a naročito troškovi rada, materijala, preuzimanja i isporuke snosi, trgovac.
Potrošač ima pravo da raskine ugovor ako ne može da ostvari pravo na opravku ili zamenu, odnosno ako trgovac nije izvršio opravku
ili zamenu u primerenom roku ili ako trgovac nije izvršio opravku ili zamenu bez značajnijih nepogodnosti za potrošača.
Ako se saobraznost pojavi u roku od šest meseci od dana prelaska rizika na potrošača, otklanjanje nesaobraznosti moguće je
opravkom uz izričitu saglasnost potrošača.Potrošač ne može da raskine ugovor ako je nesaobraznost robe neznatna. Prava navedena u stavu 1 ovog člana, ne utiču na pravo
potrošača da zahteva od trgovca naknadu štete koja potiče od nesaobraznosti, u skladu sa opštim pravilima o odgovornosti za štetu.

Prodavac je odgovoran za nesaobraznost robe ugovoru koja se pojavi u roku od dve godine od dana prelaska rizika na potrošača.
Ako nesaobraznost nastane u roku od šest meseci od dana prelaska rizika na potrošača, pretpostavlja se da je nesaobraznost
postojala u trenutku prelaska rizika, osim ako je to u suprotnosti sa prirodom robe i prirodom određene nesaobraznosti.
Potrošač može da izjavi reklamaciju usmeno na prodajnom mestu gde je roba kupljena, odnosno drugom mestu koje je određeno
za prijem reklamacija, telefonom, pisanim putem, elektronskim putem, odnosno na trajnom nosaču zapisa uz dostavu računa na
uvid ili drugog dokaza o kupovinu (kopiju računa, slip i sl.).
Prodavac je dužan da potrošaču izda pisanu potvrdu ili elektronskim putem potvrdi prijem reklamacije, odnosno saopšti broj pod kojim je zavedena njegova reklamacija u evidenciji primljenih reklamacija. Prodavac je dužan da bez odlaganja, a najkasnije u roku od osam dana od dana prijema reklamacije, pisanim ili elektronskim putem odgovoru potrošaču na izjavljenu reklamaciju. Odgovor prodavca na reklamaciju potrošača mora da sadrži odluku da li prihvata reklamaciju, izjašnjenje o zahtevu potrošača i konkretan predlog i rok za rešavanje reklamacije. Rok ne može da bude duži od 15 dana, odnosno 30 dana za tehničku robu i nameštaj, od dana podnošenja reklamacije.

Prodavac je dužan da postupi u skladu sa odlukom, predlogom i rokom za rešavanje reklamacije, ukoliko je dobio prethodnu saglasnost potrošača.
Ukoliko prodavac iz objektivnih razloga nije u mogućnosti da udovolji zahtevu potrošača u roku koji je dogovoren, dužan je da o produžavanju roka za rešavanje reklamacije obavesti potrošača i navede rok u kome će je rešiti, kao i da dobije njegovu saglasnost, što je u obavezi da evidentira u evidenciji primljenih reklamacija. Produžavanje roka za reklamacija moguće je samo jednom.

Nemogućnost potrošača da dostavi prodavcu ambalažu robe ne može biti uslov za rešavanje reklamacije niti razlog za odbijanje otklanjanja nesaobraznosti. Trgovac je dužan da Vam odmah, a najkasnije u roku od osam dana od prijema reklamacije odgovori na podneti zatev i predloži rešavanje reklamacije u skladu sa važećim zakonom.

OBAVEZE POTROŠAČA (Potrošač je dužan).
1.-Da prilikom preuzimanja robe ustanovi njegovu kompletnost i fizičku neoštećenost,jer se naknadne reklamacije toga tipa nece uvažiti.
2.-Da se striktno pridržava uputstva za upotrebu i održavanje robe I odredbi ove izjave.
3.-Da obezbedi odgovarajuće ambijentalne uslove i strujno napajanje u skladu sa specifikacijom proizvođača.
4.-Da se pre prve upotrebe upozna sa uslovima ove Ugovorne izjave.
5.-Da prilikom reklamacije robe obavezno priloži:originalni fiskalni račun,i originalnu overenu reklamacionu izjavu. Svi navedeni dokumenti moraju biti popunjeni i propisno overeni
6.-U slučaju zamene robe ili povraćaja plaćenog iznosa,Potrošač je dužan da dostavi kompletnu originalnu ambalažu, prateće originalne dodatke i originalnu dokumentaciju.
U slučaju da nešto od navedenog nedostaje,u slučaju zamene robe, zadržače se nedostajući deo iz kompleta nove robe.

GUBITAK PRAVA POTROŠAČA:
Nastaje ukoliko se utvrdi:

•-Zloupotreba ili pogrešna primena,uključujuci ali ne ograničavajuci se na korišćenje proizvoda osim za ispravnu svrhu ili onu koja nije u skladu sa uputstvima o održavanju i korišćenju od strane proizvođača,
•-Da je na reklamiranoj robi vršena neovlašćena servisna intervencija,
•-Ukoliko se utvrdi da se Potrošač nije pridržavao obaveza iz poglavlja Obaveze Potrošača,
•-Ukoliko je utvrđeno fizičko ili mehaničko oštećenje od strane Potrošača.

IZJAVA UVOZNIKA/DISTRIBUTERA
1. Proizvodi imaju propisane, odnosno deklarisane karakteristike kvaliteta.
2. Proizvod će ispravno funkcionisati ako se korisnik
pridržava uputstava iz priložene tehničke dokumentacije
3. Trgovac je dužan da vodi računa o ispravno popunjavanju i overi Osnovnih podataka o proizvodu iz ovog lista
4. Proizvođači definišu kao potrošni materijal proizvode/delove proizvoda kao što su
Punjive baterije za punjive panik lampe i sve ostalo slično navedenom, a shodno izjavi proizvođača

OSNOVNI PODACI O PROIZVODU (popunjava trgovac)
Naziv uređaja:
Oznaka uređaja (p/n):
Serijski broj uređaja (s/n):
Datum prodaje potrošaču:
Broj računa/fiskalnog isečka:
Potpis i pečat trgovca: _____ M.P.

DE

TECHNISCHE DATEN:

Modell: **M953013, M953014**
Betriebsspannung: **220-240V/50-60Hz**
Lichtquelle: **3W/ 6500K**
Schutzniveau: **IP 20** ,
Umgebungstemperatur: **-25 ~ +45°C**

Produkt für die Verwendung in Haushalten und zur allgemeinen Verwendung.

MONTAGE

Technische Änderungen Vorbehalten. Lesen Sie vor der Montage die Anleitung. Die Montage sollte von einer Person durchgeführt werden, welche die erforderliche Befugnis hat. Alle Tätigkeiten sind bei abgeschalteter Energieversorgung durchzuführen. Besondere Vorsicht ist zu wahren. Montageschema: s. Zeichnungen. Vor der Inbetriebnahme muss die ordnungsgemäße mechanische Befestigung und der elektrische Anschluss geprüft werden. Die Anschlussleitungen müssen so geführt werden, dass ein Kontakt mit den sich aufheizenden Teilen des Produktes verhindert wird. Das Produkt kann an ein Elektrizitätsnetz angeschlossen werden, das die gesetzlich festgeiegten Energiestandards erfüllt.
FUNKTIONELLE EIGENSCHAFTEN Produkt zur Verwendung im Innenbereich.

BETRIEBSHINWEISE /WARTUNG
Die Wartung bei ausgeschalteterVersorung und nach Erkalten des Produkts durchführen. Nur mit weichen und trockenen Stoffen säubern. Keine chemischen Reinigungsmittel verwenden. Das Produkt nicht bedecken. Für ungehinderte Luftzufuhr sorgen. Das Produkt kann sich aufheizen.

UMWELTSCHUTZ
Auf Sauberkeit und die Umwelt achten. Wir empfehlen dieTrennung der Verpackungsabfälle.

Diese Kennzeichnung weist auf die Notwendigkeit hin, gebrauchte elektrische und elektronische Geräte selektiv zu sammeln. Solche gekennzeichneten Produkte dürfen nicht zusammen mit normalem Müll entsorgt werden. Bei Zuwiederhandlung droht eine Geldstrafe. Diese Produkte können schädlich für die Umwelt und die menschliche Gesundheit sein und erfordern eine spezielle Form der Umwandlung / der Rückgewinnung / des Recyclings/der Unschädlichbarmachung. Auf diese Weise markierte Produkte müssen einem Sammelpunkt von gebrauchten elektrischen oder elektronsichen Geräten zugeführt werden. Informationen zu Sammel-Mboholpunkten erteilen die lokalen Behörden oder die Verkäufer dieser Produkte. Gebrauchte Produkte können auch an den Verkäufer zurückgegeben werden, wenn die Zahl der alten die der neu gekauften nicht übersteigt. Die o.g. Prinzipien betreffen das Gebiet der EU. Im Falle anderer Länder sind die rechtlichen Bestimmungen des jeweiligen Landes anzuwenden. Wir empfehlen, den Händler unseres Produkts im jeweiligen Gebiet zu kontaktieren.

ANMERKUNGEN/HINWEISE

Die Nichtbeachtung der Empfehlungen der vorliegenden Hinweise kann u.a. zu Bränden, Verbrennungen, Strom Schlägen, physischen Verletzungen und anderen materiellen und immateriellen Schäden führen.

M953013, M953014

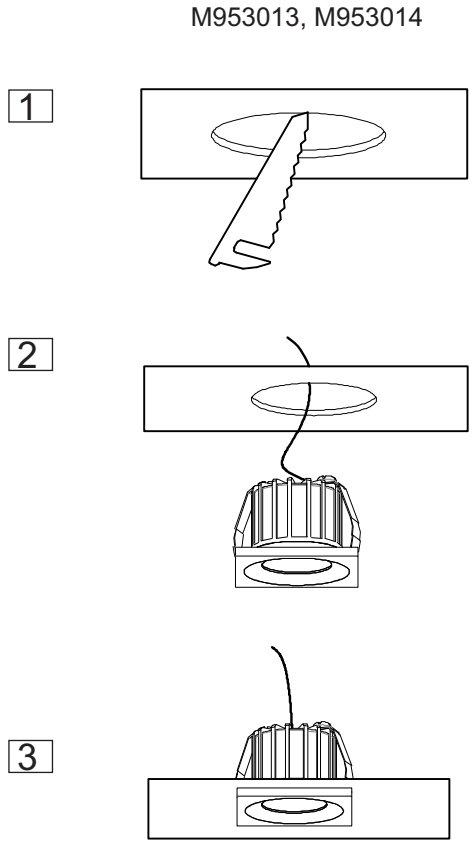

MITEA LIGHTING

Ova svetiljka sadrži ugrađene LED sijalice.

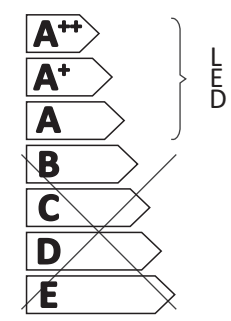

Sijalice u svetiljci se ne mogu zameniti.

874/2012

GB	This luminaire contains built-in LED lamps. The LED lamps cannot be changed in the luminaire.
PL	W skład oprawy wchodzą wbudowane lampy LED. Nie można wymieniać lamp w oprawie.
BIH	Rasvjetno tijelo ima ugrađene LED svjetiljke. Svjetiljke u rasvjetnom tijelu se ne mogu mijenjati
MK	Овој светлосно тело содржи вграден LED светилки LED лампи не може да се промени на овој светлосно тело.
SLO	Ta svetilka ima vgrajene LED-sijalke. Sijalk v svetilki ni mogoče zamenjati.
HR	Ovo rasvjetno tijelo sadrži ugrađene LED žarulje. Žarulje u rasvjetnom tijelu ne mogu se zamijeniti.
BG	Това осветително тяло съдържа вградени светодиодни лампи. Лампите в осветителното тяло не могат да бъдат сменяни.
GR	Το φωτιστικό αυτό περιέχει ενσωματωμένους λαμπτήρες LED. Οι λαμπτήρες αυτού του φωτιστικού δεν είναι δυνατόν να αλλαχθούν
TR	Bu armatür dahili LED lambalar içerir. Armatürdeki lambalar değiştirilemez.
RUS	Данный светильник содержит встроенные светодиодные лампы. Смена ламп в этом светильнике не предусмотрена.
HU	A lámpatest beépített LED-lámpákat tartalmaz. A lámpák nem cserélhetők a lámpatestben.
RO	Acest corp de iluminat este prevăzut cu lămpi cu leduri integrate. Lămpile din acest corp de iluminat nu pot fi schimbate.
DEU	Diese Leuchte enthält eingebaute LED-Lampen. Die Lampen können in der Leuchte nicht ausgetauscht werden.

Ta -25°C ~ 45°C

ON OFF 25000X

no dimmer

Tc(K) 6500

CRI ≥ 80Ra

Ei A++