MITEA LIGHTING
www.mitealighting.com
Trgovina Matejić d.o.o.
Birčaninova 1, 37000 Kruševac, Srbija
tel./fax.: **+381 37 44 71 70**
e-mail: **info@matejic.rs**

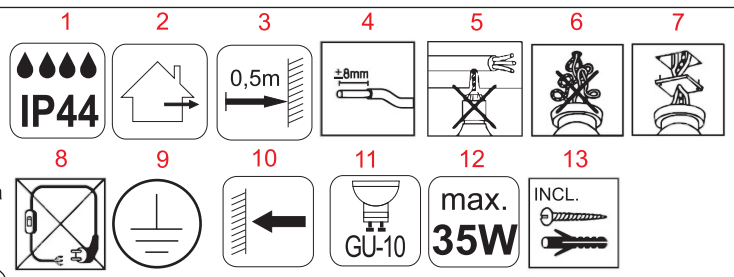

SRB MNE HR BIH

Radi Vaše bezbednosti, montažu izvršite na osnovu uputstva!!!

UPUTSTVO ZA UPOTREBU

TEHNIČKE KARAKTERISTIKE:

Model: **Lampa M950, M951, M952**
Radni napon: **220-240V/50-60Hz**
Izvor svetla: **GU10 max. 35W**
Stepen zaštite: **IP 44** (moguće koristiti u spoljnim uslovima)
Temperatura okoline: **-5 ~ +40°C**

VAŽNO UPOZORENjE:

Pre montiranja pažljivo pročitati uputstvo koje je priloženo uz svaku lampu i sačuvati ga. Proizvod je potrebno da instalira kvalifikovano lice. Pre instaliranja proveriti vodove struje. Isključiti osigurač. Nemojte uključivati proizvod dok se ne završi instalacija. Koristite samo odgovarajuće žice za povezivanje. Uvek proverite da li se odgovarajući tip sijalice koristi i da nije maksimalna dozvoljena jačina sijalice prekoračena, koristite samo sijalice čija je maksimalna snaga navedena na lampi i u uputstvu. Lampa je namenjena za unutrašnju i spoljnu upotrebu. Nije predviđeno da ovaj proizvod koriste deca, osobe sa umanjenim fizičkim, senzornim ili psihičkim sposobnostima.

LEGENDA ZNAČENjA SIMBOLA

1. svetiljka otporna na vodu
2. moguće koristiti u spoljnim uslovima
3. minimalna dozvoljena udaljenost između rasvetnog tela i drugog predmeta
4. ogoliti izolaciju kao na slici
5. pazite da prilikom montaže rasvetnog tela ne bušite gde su strujni vodovi
6. obratite pažnju da ne dođe do ukrštanja žica prilikom postavljanja
7. ukoliko se montira na razvodnu kutiju, poklopac postaviti pre montaže
8. povezivanje vršiti samo direktnim priključkom na električnu mrežu
9. lampa ima priključak za uzemljenje, **PRVI** stepen zaštite
10. pravilno postavljanje rasvetnog tela
11. tip sijalice koju koristi rasvetno telo
12. maksimalna dozvoljena jačina
13. dodatna oprema neophodna za montiranje - u kompletu sa proizvodom

INSTALACIJA:

Prvo izbušite 2 rupe u zidu a potom ubaciti plastične delove (tiplove) u rupe. Ušrafiti nosač lampe. Povezati strujne vodove pomoću klema ispravno. Montirati svetiljku i učvrstiti šrafovima za plastično kućište. Uključite osigurač.

ODRŽAVANjE:

Pre čišćenja isključiti osigurač i dovod struje. Koristiti pamučnu krpu sa malom količinom alkohola za čišćenje okvira lampe. Ne koristiti jaka hemijska sredstva. Paziti da tečnost ne dođe u dodir sa električnim delovima. Ne koristiti lampu bez zaštitnog stakla, ukoliko bi se zaštitno staklo polomilo lampu zamenite novom ili nabavite zaštitno staklo. Paziti da tečnost ne dođe u dodir sa električnim delovima.

Uputstvo za zaštitu čovekove okoline

Ova svetiljka se ne sme na kraju svog upotrebnog roka odložiti uz normalno smeće iz domaćinstva, već treba biti odložena za to predviđeno mesto za recikliranje električnih i elektronskih uređaja. Na to Vas upozorava i oznaka na samom proizvodu, uputstvu za upotrebu ili na pakovanju.

Ni jedan deo uputstva za korišćenje se ne sme reprodukovati na bilo koji način ili koristiti, kao što su prevođenje, adaptiranje ili vršiti transformacija teksta i znakova; bez dozvole. Sva prava zadržava Trgovina Matejić d.o.o.

Proizvođač / distributer ne preuzima nikakvu odgovornost za štetu ili nezgodu nastalu zbog nestručne montaže ili neadekvatnog korišćenja

GB

For your safety, install according to the instructions!!!

INSTRUCTIONS FOR USER

TECHNICAL SPECIFICATIONS:

Model: **Outdoor lamp M950, M951, M952**
Operating voltage: **220-240V/50-60Hz**
Light source: **GU10 max. 35W**
Level of protection: **IP 44** (for outdoor use)
Ambient temperature: **-5 ~ +40°C**

IMPORTANT WARNING:

Please read the instructions carefully before installation and preserve it well. Recommend, the lamp must be installed and assembled by qualified electrician. Before installation, please cut off the main power. Turn off the circuit. Do not turn the lamp on before the end off installation. Please use proper wire for connection. Always ensure that the correct type of bulb is used and that the maximum bulb rating is not exceeded. Use only bulbs with the maximum capacity which listed on the lamps and in the manual. It is not intended that this product is used by children, persons with reduced physical, sensory or mental capabilities. Use for in and outdoor objects.

LEGEND:

1. waterproof lamp
2. for outdoor use
3. minimum distance from the other objects
4. remove insulation as shown on the picture
5. be carefull when installing, do not drill where are the power lines
6. attention, do not cross the wires
7. if you install on a junction box, set the lid before
8. connect only with direct connection to the main power
9. **first** class protection
10. way of mounting
11. type of the bulb
12. light source power
13. accessories required for installation - supplied with the product

INSTALLATION:

Perforate 2 holes on the wall and fix the plastic expansion pieces in. Fix the base of the lamp to the wall with screws. Connect the power cables with clamps properly. Attach the lamp and tighten screws for plastic casing. Turn on the circuit.

MAINTENANCE:

Use only a cotton swab with a small amount of alcohol to clean the lamp body. Do not use strong chemicals. Take care that no liquid comes into contact with electrical parts. Do not use lamp without glass! Contact municipal office or authorized dealer to obtain information about disposal.

Information about protection of environment

This lamp can`t be disposed on the end of-service with garbage from household, but should be postponed in a place for recycling electrical and electronic equipment. The alert is on the markings on the product itself, user's manual and box.

No part of the specification may be reproduced in any means or used to make any changes such as translation, transformation or adaptation without permission from Trgovina Matejic d.o.o.. All rights reserved.

The manufacturer / distributor no takes responsibility for damage or injury resulting from improper installation or improper use.

MITEA LIGHTING
www.mitealighting.com
Trgovina Matejić d.o.o.
Birčaninova 1, 37000 Kruševac, Srbija
tel./fax.: **+381 37 44 71 70**
e-mail: **info@matejic.rs**

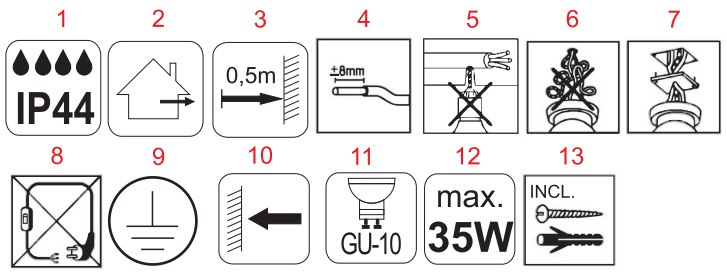

SLO

Zaradi vaše varnosti montirajte v skladu z navodili!!!

NAVODILO ZA UPORABO

TEHNIČNE KARAKTERISTIKE:

Model : **M950, M951, M952**
Delovna napetost: **220-240V/50-60Hz**
Izvor svetlobe: **GU10 max. 35W**
Stopnja zaščite: **IP 44**
Temperatura okolice: **-5 ~ +40°C**

VAŽNO OPOZORILO:

Pred montiranjem pazljivo preberite navodila ki so priložena ob vsakem izdelku in jih spravite. Izdelek mora montirati usposobljena oseba. Pred montažo preverite električne vode. Izključite varovalko. Izdelka ne vključujte dokler se ne konča celotna montaža. Uporablajte samo odgovarjajoče kable za povezovanje. Vedno preverite da uporabljate odgovarjajoče sijalke in da ni prekoračena največja dovoljena moč sijalke, uporablajte samo sijalke katerih maksimalna moč je navedena na luči in v navodilih. Luč je namenjena za uporabo v zaprtih I odprtih prostorih. Ta izdelek se ne sme uporabljati otroci, osebe s fizičnimi, senzoričnimi ali psihičnimi sposobnostmi.

SIMBOLI:

1. odpornost na vlago
2. Luč je namenjena za uporabo v zaprtih i dprtih prostorih.
3. najmanjša dovoljena razdalja med razsvetljave telesa in drugih predmetov
4. odstranite izolazijo kot je prikazano na sliki
5. pazite da med montiranjem ne vrtate kjer so električni vodi
6. pozornosti, ne umrsiti žico
7. če montirate na razvodno škatlo, pokrov postavite pred montažo
8. povežite le direktno na električno mrežo
9. izdelek ima priključek za ozemljitev, PRVA stopnja zaščite
10. pravilna montaža izdelka
11. tip sijalke , ki jih uporabljajo izdelak
12. maksimalna obremenitev
13. dodatna oprema potrebna za montažo je v dodana v kompletu s proizvodom

MONTAŽA:

Izvrtajte dve luknji v zid in v njih vstavite PVC vlozke. Pritrdite nosilec svetilke. Prikljucite prikljucni vodnik pravilno s pomocjo sponk. Vkljucite varovalko.

VZDRŽEVANJE:

Pred čiščenjem izklopiti dovod el.energije. Koristiti je potrebno bombažno krpo z malo alkohola za čiščenje okvira in posode. Ne sme se uporabljati močna kemijska čistila. Potrebno je paziti, da tekočina ne pride v kontakt z električnimi elementi.

Navodila za zaščito okolja

Sijalke po uporabnem roku nesmemo vreči v kanto za smetje v gospodinjstvu ampak jo odvržemo v za to predvideno mesto za recikliranje električnih in elektronskih izdelkov. Na to Vas upozarja tudi oznaka na izdelku, navodilih za uporab ali na paliranju.

Noben del navodil za uporabo se ne sme reproducirati na kakršenkoli način ali uporabe, kakor so prevod, priredba ali sprememba izvedli tektsta ali znakov brez dovoljenja. Vse pravice pridržane za Trgovina Matejić doo

Proizvajalec in distributer ne odgovarjata za škodo, katera bi nastala zaradi napačne in nestrokovne uporabe.

MK

За ваша безбедност, инсталација, според инструкциите!

УПАТСТВО ЗА УПОТРЕБА

ТЕХНИЧКИ КАРАКТЕРИСТИКИ:

Назив на производот: **M950, M951, M952**
Работен напон: **220-240V/50-60 Hz**
Извор на светлина: **GU10 max. 35W**
Степен на заштита: **IP 44**
Температура на околина: **-5 ~ +40°C**

ВАЖНО ПРЕДУПРЕДУВАЊЕ:

Пред монтирање внимателно прочитајте го упатството кое е приложено со секоја лампа и сочувајте го. Производот е потребно да го инсталира квалификувано лице. Пред инсталирање да се проверат водовите струја. Исклучите го осигурувачот. Немојте да го вклучувате производот додека не се заврши инсталацијата. Користете само жици за поврзување кои одговараат. Секогаш проверете дали се користат тип на сијалици кои одговараат и да максималната дозволена јачина на сијалицата не е пречекорена, користете само сијалици чија максимална моќност е наведена на лампата и во упатството. Тоа не е наменет кој се користи овој производ деца, лица со намалени физички, cezilni или ментални способности. Лампата се може користити и за надворешна употреба.

ЛЕГЕНДА НА ЗНАЧЕЊЕ НА СИМБОЛИТЕ:

1.2.Лампата може да се користи и за надворешна употреба
3.Минимална дозволена оддалеченост помеѓу расветното тело и други предмети
4.Избланкирајте ја изолацијата како на сликата
5.Внимавајте при монтажа на расветното тело да не дупчите каде што се струјните водови
6.Обрните внимание да не дојде до вкрстување на жиците при поставување
7. Доколку се монтира на разводна кутија, поклопот поставите го пред монтажа
8.Поврзување да се врши само со директен приклучок на електричната мрежа
9.Лампата има приклучок за уземување,ПРВ степен на заштита
10.Правилно поставување на расветното тело
11-12.Тип на сијалица која ја користи расветното тело
13.Дополнителна опрема неопходна за монтирање-во комплет со производот

ИНСТАЛАЦИЈА:

Најпрво издупчите 2 дупки во ѕидот а потоа вметнете ги пластичните делови (дипли) во дупката. Ушрафите го носачот на лампа. Поврзете ги струјните водови со помош на клема исправно. Вклучете го осигурувачот.

ОДРЖУВАЊЕ:

Пред чистење исклучите го осигурувачот и доводот за струја. Користете памучна крпа со мала количина на алкохол за чистење на стаклото на лампата. Не користете силни хемиски средства. Внимавајте течноста да не дојде во допир со електричните делови. Не користете светилка без заштитна стакло!

Упатство за заштиту на човековата околина

Оваа светилка не смее на крајот на својот употребен век да се приложи со нормалниот одпад од домаќинството, туку треба да биде отпадната на предвидено место за рециклирање на електрични и електронски апарати. На тоа вас ве предупредува и ознаката на самиот производ, упатството за употреба или на пакувањето.

Производителот / дистрибутерот не превзема никаква одговорност за штета или незгода настаната поради нестручна монтажа или неадекватно користење.

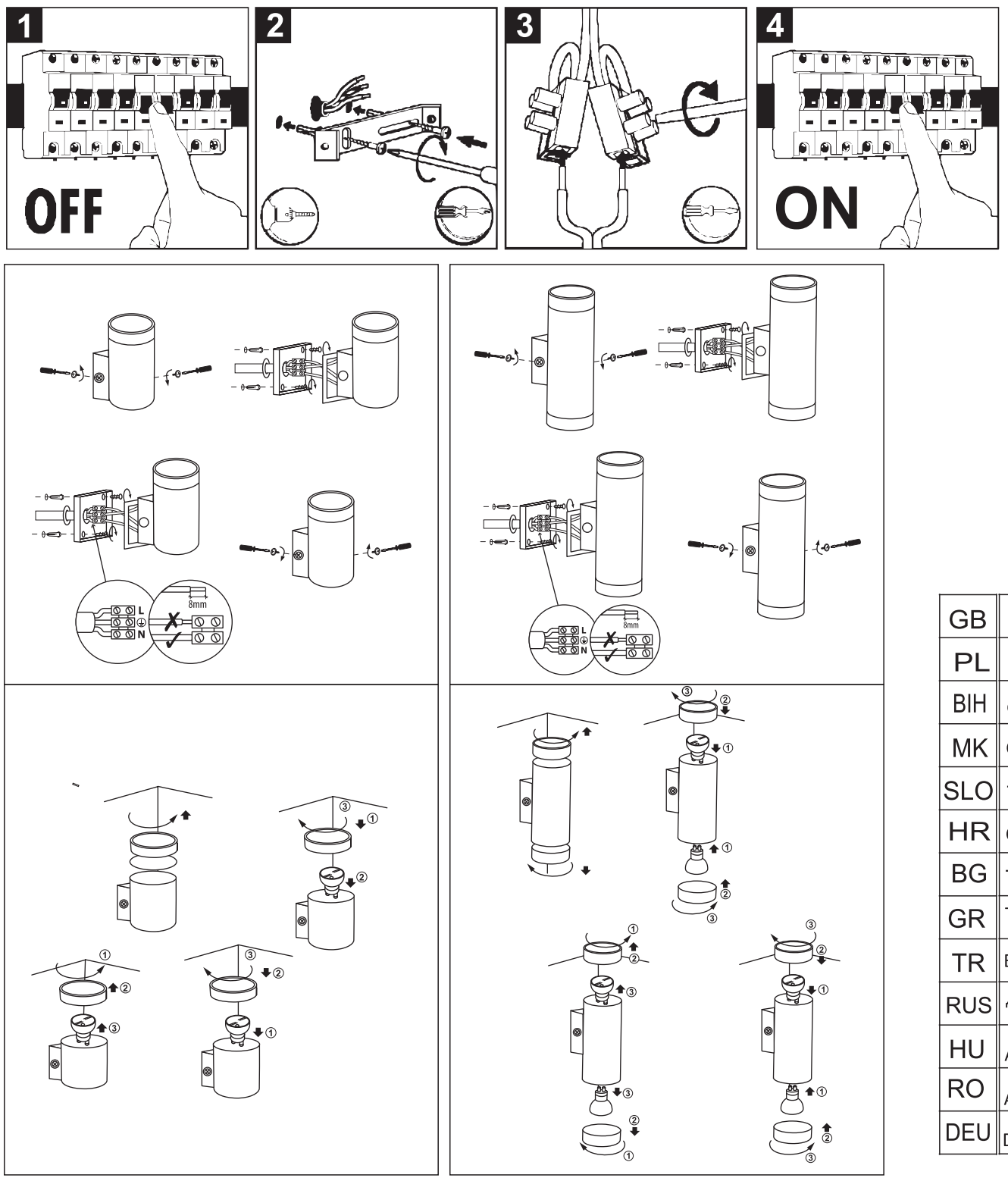

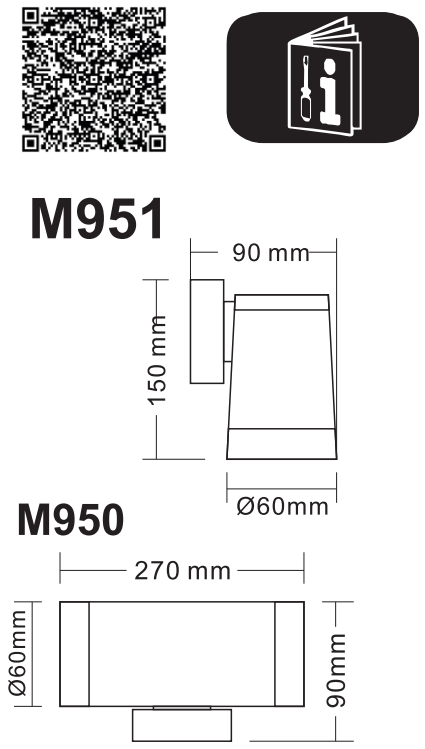

MITEA LIGHTING

Ova svetiljka je kompatibilna sa sijalicama energetskih klasa:

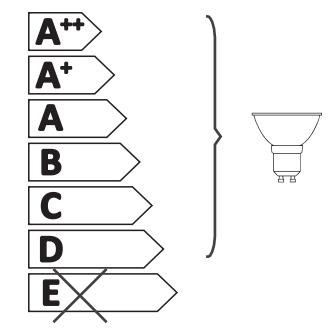

874/2012

GB	This luminaire is compatible with bulbs of the energy classes:
PL	Oprawa jest zprzystosowana do żarówek klasach energetycznych:
BIH	Ova svjetiljka je kompatibilna sa sijalicama sljedećih energetskih klasa:
MK	Овој светлосно тело е компатибилен со светилки на енергија класи:
SLO	Ta svetilka je združljiva ssijalkami naslednjih energijskih razredov:
HR	Ova je svetiljka kompatibilna s žaruljicama sljedećih energetskih klasa:
BG	Това осветително тяло е съвместимо с крушките на енергийни класове:
GR	Το φωτιστικό αυτό είναι συμβατό με λαμπτήρες ενεργειακής τάξης:
TR	Bu armatür enerji sinifi ampüllerle uyumludur:
RUS	Данный светильник совместим с лампами класса энергопотребления:
HU	A lámpatest a következő energiaosztályú égőkkel tud működni:
RO	Acest corp de iluminat este compatibil cu becurile din clasele energetice:
DEU	Die Leuchte ist geeignet für Leuchtmittel der Energieklassen: